PŘÍPOJNÁ STOKA PODÉLNÝ PROFIL

ST3

KATASTRY: KYNŠPERK NAD OHŘÍ

PARCELNÍ ČÍSLA

DRUH POVRCHU

VZDÁLENOSTI ŠACHET: 45.60

OZNAČENÍ ŠACHET: Š5 — LŽ 08

SMĚROVÉ POMĚRY

MĚŘÍTKA 1:500/100

LEGENDA TYPŮ ČAR: PŮVODNÍ TERÉN, UPRAVENÝ TERÉN

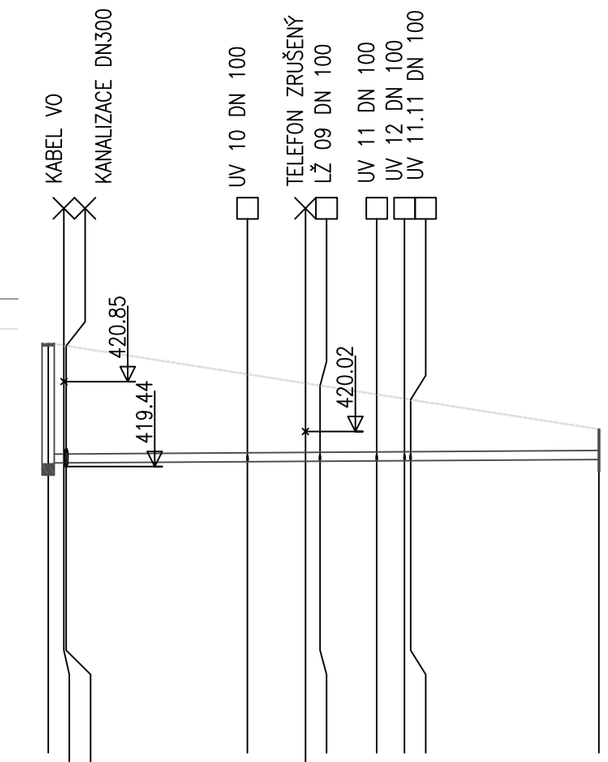

SOUBĚH

KÓTA UPRAVENÉHO TERÉNU: 421.49 | 420.97 | 420.78 | 420.64 | 420.56 | 420.55 | 420.06

KÓTA HRUBÝCH TERÉNNÍCH ÚPRAV

HLOUBKA VÝKOPU: 1.99 | 1.45 | 1.25 | 1.10 | 1.03 | 1.01 | 0.50

KÓTA VÝKOPU: 419.50 | 419.52 | 419.53 | 419.54 | 419.54 | 419.54 | 419.56

HLOUBKA DNA POTRUBÍ: 1.99 | 1.45 | 1.25 | 1.10 | 1.03 | 1.01 | 0.50

KÓTA DNA POTRUBÍ: 419.50 | 419.52 | 419.53 | 419.54 | 419.54 | 419.54 | 419.56

KÓTA PŮVODNÍHO TERÉNU: 421.49 | 420.97 | 420.78 | 420.64 | 420.56 | 420.55 | 420.06

SROVNÁVACÍ ROVINA: 406

STANIČENÍ [km/m]: 0.0 | 1.30 | 1.50 | 16.50 | 21.30 | 22.50 | 27.20 | 29.50 | 30.00 | 45.60

PROFIL[mm]–MATERIÁL–DÉLKA[m]: DN150–PVC KG–45.60

SKLON[promile]–DÉLKA[m]: 1.3–45.60

ULOŽENÍ

KAPACITNÍ PRŮTOK[l/s]–RYCHLOST[m/s]

SKUTEČNÝ PRŮTOK[l/s]–RYCHLOST[m/s]

ST4

KATASTRY: KYNŠPERK NAD OHŘÍ

PARCELNÍ ČÍSLA

DRUH POVRCHU

VZDÁLENOSTI ŠACHET: 17.60

OZNAČENÍ ŠACHET: NAPOJENÍ NA STANIČENÍ 195,0 — LŽ 10

SMĚROVÉ POMĚRY

MĚŘÍTKA 1:500/100

LEGENDA TYPŮ ČAR: PŮVODNÍ TERÉN, UPRAVENÝ TERÉN

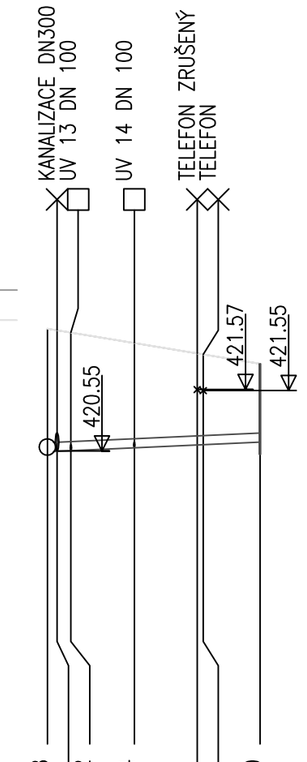

SOUBĚH

KÓTA UPRAVENÉHO TERÉNU: 422.58 | 422.52 | 422.34 | 422.00

KÓTA HRUBÝCH TERÉNNÍCH ÚPRAV

HLOUBKA VÝKOPU: 2.04 | 1.96 | 1.74 | 1.30

KÓTA VÝKOPU: 420.54 | 420.56 | 420.61 | 420.70

HLOUBKA DNA POTRUBÍ: 2.04 | 1.96 | 1.74 | 1.30

KÓTA DNA POTRUBÍ: 420.54 | 420.55 | 420.56 | 420.61 | 420.65 | 420.66 | 420.70 | 420.70

KÓTA PŮVODNÍHO TERÉNU: 422.58 | 422.52 | 422.34 | 420.65 | 420.66 | 422.00 | 422.00

SROVNÁVACÍ ROVINA: 407

STANIČENÍ [km/m]: 0.0 | 0.80 | 1.95 | 7.20 | 12.40 | 12.90 | 17.60

PROFIL[mm]–MATERIÁL–DÉLKA[m]: DN150–PVC KG–17.60

SKLON[promile]–DÉLKA[m]: 9.1–17.60

ULOŽENÍ

KAPACITNÍ PRŮTOK[l/s]–RYCHLOST[m/s]

SKUTEČNÝ PRŮTOK[l/s]–RYCHLOST[m/s]

ST5

KATASTRY: KYNŠPERK NAD OHŘÍ

PARCELNÍ ČÍSLA

DRUH POVRCHU

VZDÁLENOSTI ŠACHET: 26.50

OZNAČENÍ ŠACHET: Š8 — UV 18

SMĚROVÉ POMĚRY

MĚŘÍTKA 1:500/100

LEGENDA TYPŮ ČAR: PŮVODNÍ TERÉN, UPRAVENÝ TERÉN

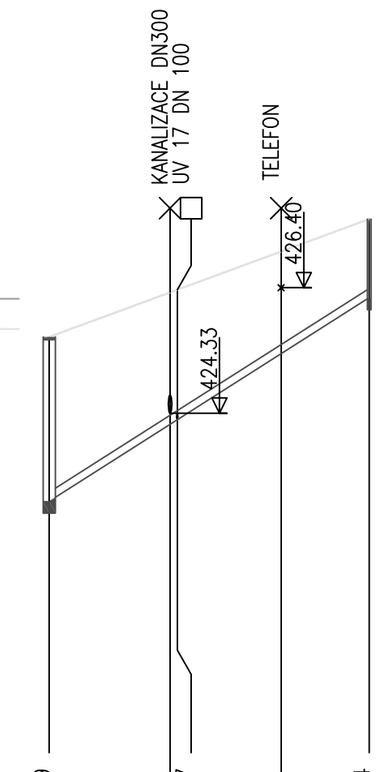

SOUBĚH

KÓTA UPRAVENÉHO TERÉNU: 425.59 | 426.37 | 427.54

KÓTA HRUBÝCH TERÉNNÍCH ÚPRAV

HLOUBKA VÝKOPU: 2.72 | 2.15 | 1.30

KÓTA VÝKOPU: 422.87 | 424.22 | 426.24

HLOUBKA DNA POTRUBÍ: 2.72 | 2.15 | 1.30

KÓTA DNA POTRUBÍ: 422.87 | 424.14 | 425.31 | 426.24

KÓTA PŮVODNÍHO TERÉNU: 425.59 | 426.37 | 427.54

SROVNÁVACÍ ROVINA: 410

STANIČENÍ [km/m]: 0.0 | 10.00 | 10.60 | 19.20 | 26.50

PROFIL[mm]–MATERIÁL–DÉLKA[m]: DN150–PVC KG–26.50

SKLON[promile]–DÉLKA[m]: 127.2–26.50

ULOŽENÍ

KAPACITNÍ PRŮTOK[l/s]–RYCHLOST[m/s]

SKUTEČNÝ PRŮTOK[l/s]–RYCHLOST[m/s]

SCHÉMA ULOŽENÍ POTRUBÍ (PVC–KG)

a) V KOMUNIKACI b) VE VOLNÉM TERÉNU

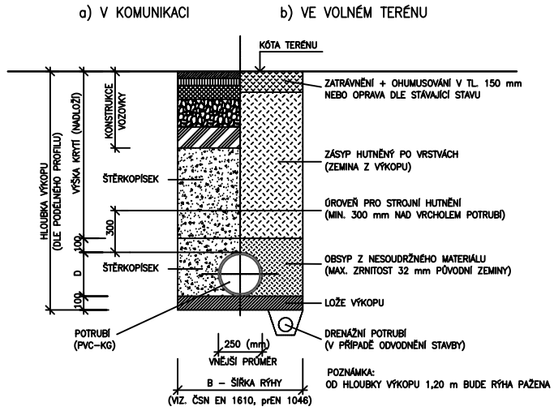

Odp. projektant		Vypracoval	
Ing.Radka Michková Popelíková AI 0201350		Pavel Stejskal	
Autorizovaný inženýr pro stavby vodního hospodářství a krajinného inženýrství		AT 0300714	
Investor	Město Kynšperk nad Ohří, Jana A. Komenského 221, 357 51 Kynšperk nad Ohří		
Kraj Karlovarský	MÚ: Kynšperk nad Ohří	StÚ: Kynšperk nad Ohří	

Účel	PDPS
Datum	08/14
Číslo zak.	732014
Formát	A2
Kótováno	mm
Měřítko	1:500/100
Číslo	B.1.6

Název akce: **REVITALIZACE A ARCHITEKTONICKÁ ÚPRAVA STARÉHO NÁMĚSTÍ Kynšperk nad Ohří**

Lokalita akce: **Kynšperk nad Ohří**

Stavba - objekt: SO 302 - DEŠŤOVÁ KANALIZACE

Obsah: PŘÍPOJNÁ STOKA ST3, ST4, ST5, PODÉLNÝ PROFIL