VZOROVÝ PŘÍČNÝ ŘEZ A-A´ M=1:50

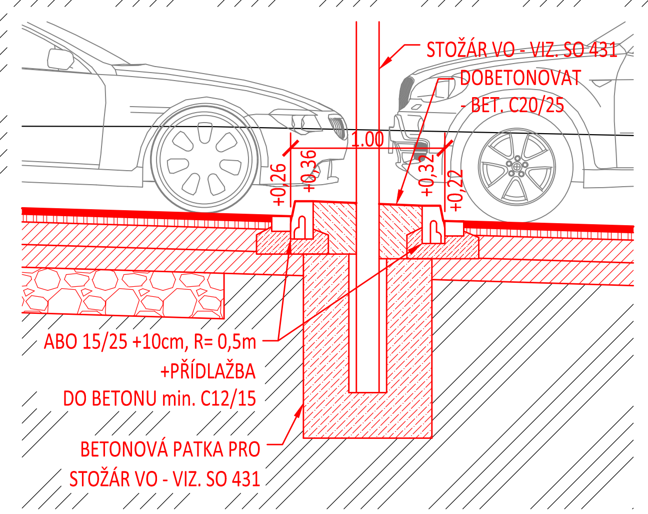

VZOROVÝ PŘÍČNÝ ŘEZ B-B´ M=1:50

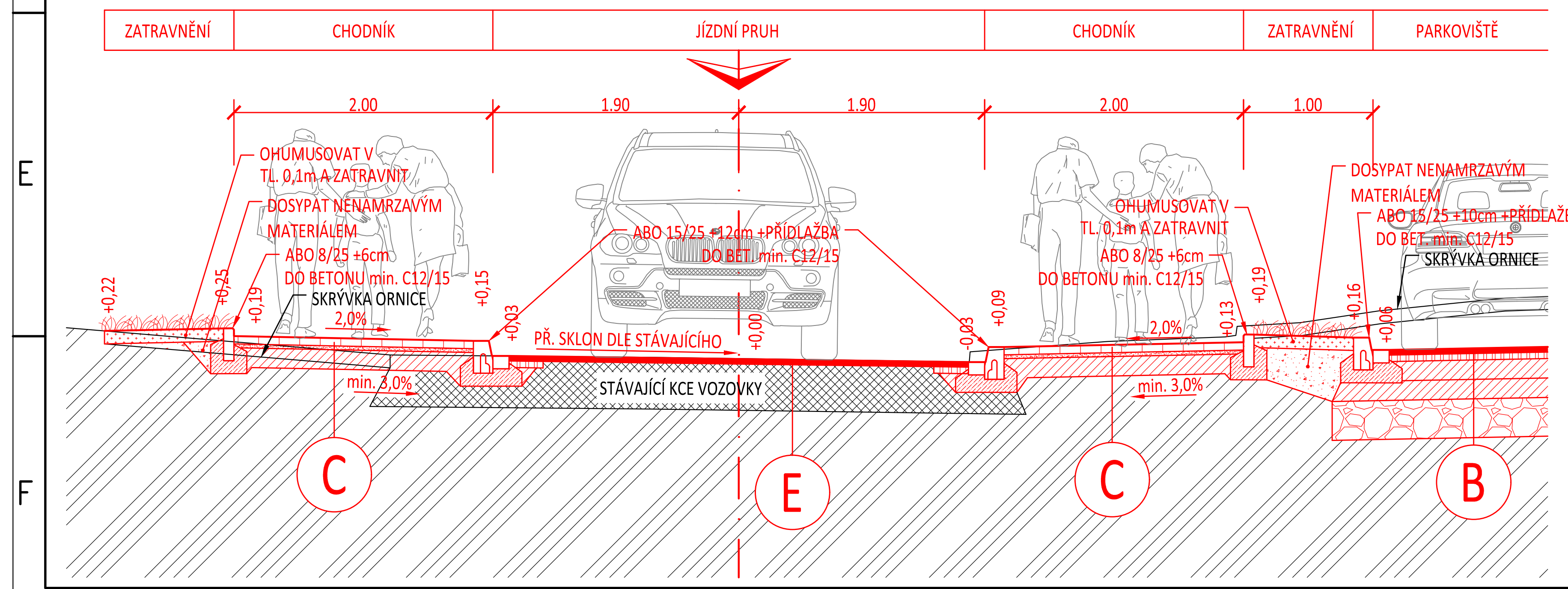

A — KONSTRUKCE CHODNÍKOVÉHO PŘEJEZDU - POVRCH BETONOVÁ DLAŽBA

80mm - Betonová dlažba	DL 80 (ČSN 73 6131-1)	
40mm - Lože z betonu	L $C_{12/15}$	
120mm - Kam. zpevněné cem. fr. 0/32	SC $C_{8/10}$ 0/32 (ČSN EN 14227-1)	
150mm - Štěrkodrť fr. 0/63	$ŠD_B$ 0/63 (ČSN 73 6126-1)	[$E_{def,2} \geq 50$ MPa]
390mm - KONSTRUKCE CELKEM		[$E_{def,2} \geq 30$ MPa]

B — KONSTRUKCE PARKOVIŠTĚ - KOMUNIKACE A PARKOVACÍ STÁNÍ - POVRCH ASFALT

40mm - Asf. bet. pro obrusné vrstvy	ACO 11 50/70 (ČSN EN 13108-1)	
- Asf. spoj. postřik 0,3kg/m^2	PS (ČSN 73 6129)	
50mm - Asf. bet. pro podkladní vrstvy	ACP 16+ 50/70 (ČSN EN 13108-1)	
- Asf. infiltr. postřik 1,5kg/m^2	PI (ČSN 73 6129)	
150mm - Štěrkodrť fr. 0/32	$ŠD_A$ 0/32 (ČSN 73 6126-1)	[$E_{def,2} \geq 80$ MPa]
150mm - Štěrkodrť fr. 0/63	$ŠD_B$ 0/63 (ČSN 73 6126-1)	[$E_{def,2} \geq 50$ MPa]
390mm - KONSTRUKCE CELKEM		[$E_{def,2} \geq 30$ MPa]

C — KONSTRUKCE CHODNÍKU - POVRCH BETONOVÁ DLAŽBA

60mm - Betonová dlažba tl. 60mm	DL 60 (ČSN 73 6131-1)	
30mm - Drob. drc. kam. fr. 2/5	DDK 2/5 (ČSN EN 13242+A1)	
150mm - Štěrkodrť fr. 0/32	$ŠD_A$ 0/32 (ČSN 73 6126-1)	[$E_{def,2} \geq 50$ MPa]
240mm - KONSTRUKCE CELKEM		[$E_{def,2} \geq 30$ MPa]

D — KONSTRUKCE KOMUNIKACE - MÍSTNÍ KOMUNIKACE - POVRCH ASFALT

40mm - Asf. bet. pro obrusné vrstvy	ACO 11 50/70 (ČSN EN 13108-1)	
- Asf. spoj. postřik 0,3kg/m^2	PS (ČSN 73 6129)	
70mm - Asf. bet. pro podkladní vrstvy	ACP 16+ 50/70 (ČSN EN 13108-1)	
- Asf. infiltr. postřik 1,5kg/m^2	PI (ČSN 73 6129)	
150mm - Štěrkodrť fr. 0/32	$ŠD_A$ 0/32 (ČSN 73 6126-1)	[$E_{def,2} \geq 100$ MPa]
150mm - Štěrkodrť fr. 0/63	$ŠD_B$ 0/63 (ČSN 73 6126-1)	[$E_{def,2} \geq 70$ MPa]
410mm - KONSTRUKCE CELKEM		[$E_{def,2} \geq 45$ MPa]

E — KONSTRUKCE KOMUNIKACE - MÍSTNÍ KOMUNIKACE - POVRCH ASFALT

40mm - Asf. bet. pro obrusné vrstvy	ACO 11 50/70 (ČSN EN 13108-1)
- Asf. spoj. postřik 0,3kg/m^2	PS (ČSN 73 6129)
40mm - KONSTRUKCE CELKEM	

MH Projekt spol. s r.o. / Ing. Martin Haueisen
Projekční a inženýrská kancelář autorizovaná v oboru dopravních staveb
společné sídlo: Bezejmenná 1424/9, CZE - 350 02 Cheb — ID datové schránky MH Projekt spol. s r.o.: dd8muej — mob: 00 420 605 031 348
společná kancelář: Sládkova 159/1, CZE - 350 02 Cheb — ID datové schránky Ing. Martin Haueisen: efacu6d — email: info@mhprojekt.cz

Vypracoval:	Ing. Martin Haueisen	Podpis:	
Zodpovědný projektant:	Ing. Martin Haueisen	Podpis:	
Generální projektant:	Ing. Martin Haueisen	Podpis:	Otisk autorizačního razítka:
Objednatel:	Město Habartov, IČO: 002 59 314 Náměstí Přátelství 112, CZE - 357 09 Habartov	Datum:	02/2018
		Číslo zakázky:	2017-20
Místo stavby:	ul. Karla Čapka, Habartov, Karlovarský kraj	Polohopisný systém:	S-JTSK
Název akce:	Parkoviště v ul. Karla Čapka na pozemcích p.č. 172 a 173 v k.ú. Habartov [636339]	Výškový systém:	Bpv
		Stupeň:	DSP+PDPS
Část PD:	C.1 Objekty pozem. kom. vč. propustků	Měřítko:	1 : 50
Stavební objekt:	SO 101 - Dopravní řešení		C.1.5
Příloha:	Vzorové příčné řezy a detaily	Číslo přílohy:	Paré číslo: